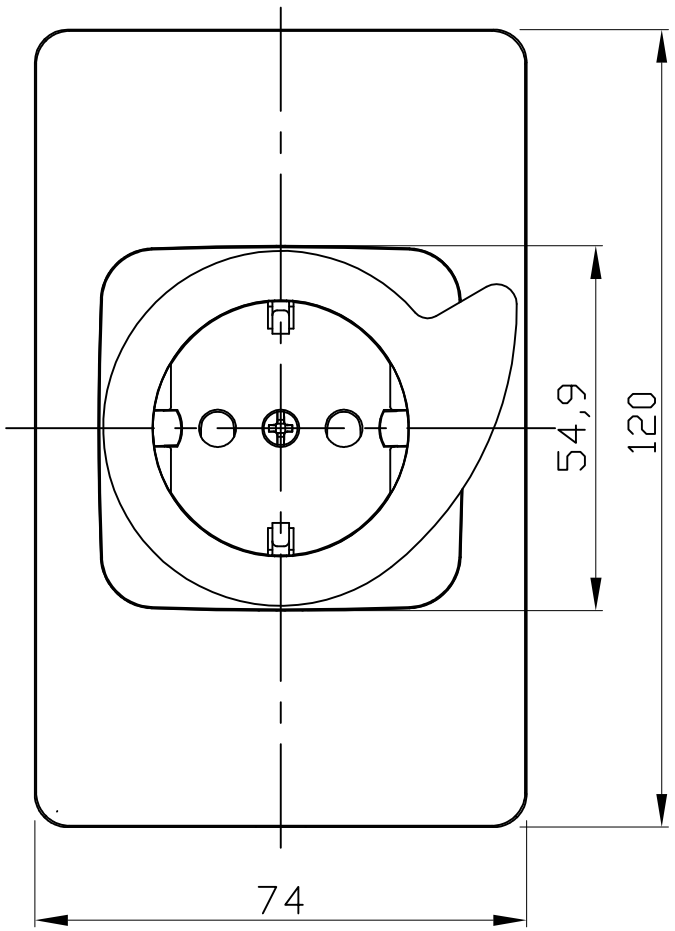
54,9
120
74

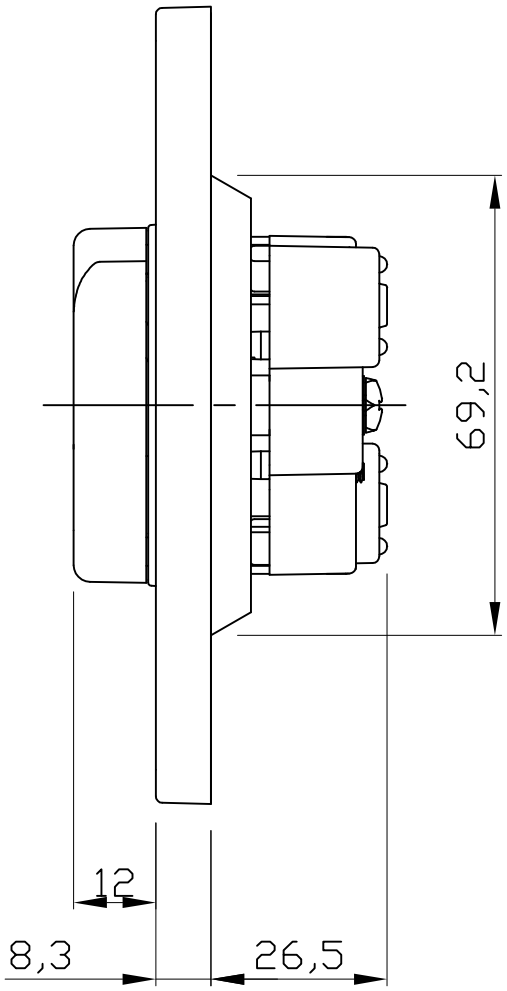
69,2
12
8,3
26,5