치수구분	A	B	C
10 이하	0.05	0.1	0.15
10 초과 50 이하	0.1	0.15	0.2
50 초과 100 이하	0.15	0.2	0.25
100 이상	0.2	0.25	0.3

No	DESCRIPTION	DIMENSION	MATERIAL	Q'TY	REMARK
0	시공 COVER		HDPE, LG -	1	

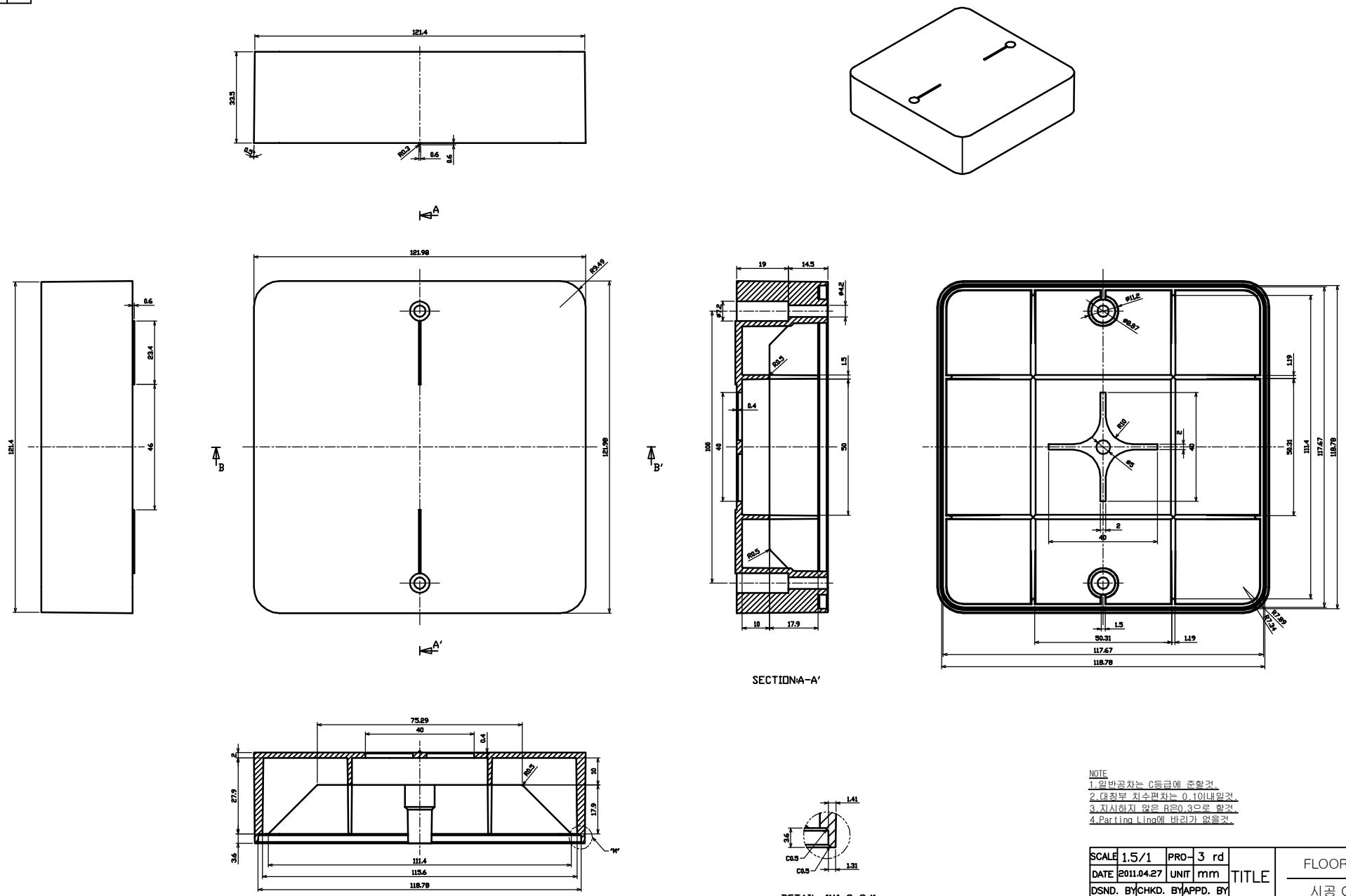

SECTION:A-A'

SECTION:B-B'

DETAIL-"M" S=2/1

NOTE
1.일반공차는 C등급에 준할것.
2.대칭부 치수편차는 0.1이내일것.
3.지시하지 않은 R은0.3으로 할것.
4.Parting Ling에 바리가 없을것.

No	REV DATE	REV SUBSTANCE	DSND BY	CHKD BY	APPD BYE
3					
2					
1					

SCALE 1.5/1	PRO- 3 rd	TITLE	FLOOR 콘센트
DATE 2011.04.27	UNIT mm		시공 COVER
DSND. BY	CHKD. BY	APPD. BY	Rated(A.V) -
		파나소닉전공신동아(주)	Part No. PDU00079ABK

치수구분	A	B	C
10 이하	0.05	0.1	0.15
10 초과 50 이하	0.1	0.15	0.2
50 초과 100 이하	0.15	0.2	0.25
100 이상	0.2	0.25	0.3

No	DESCRIPTION	DIMENSION	MATERIAL	Q'TY	REMARK
0	매입 BOX		PCABS	1	

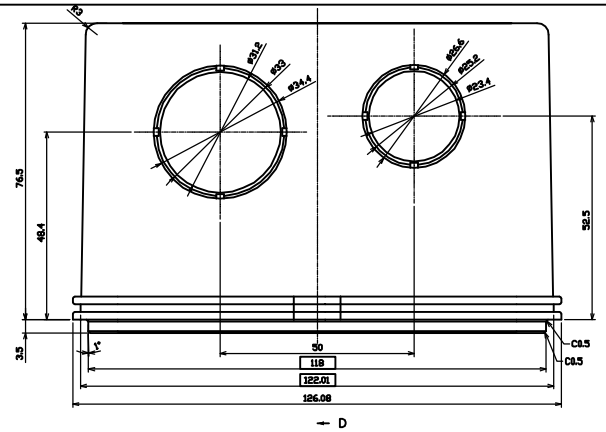

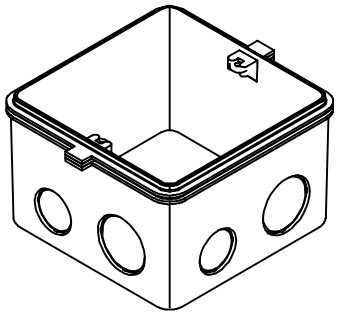

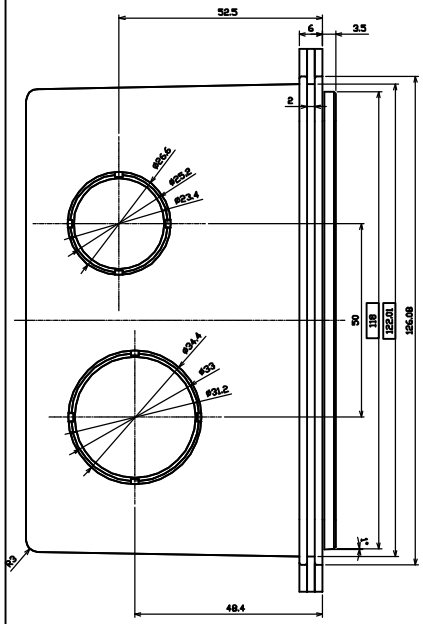

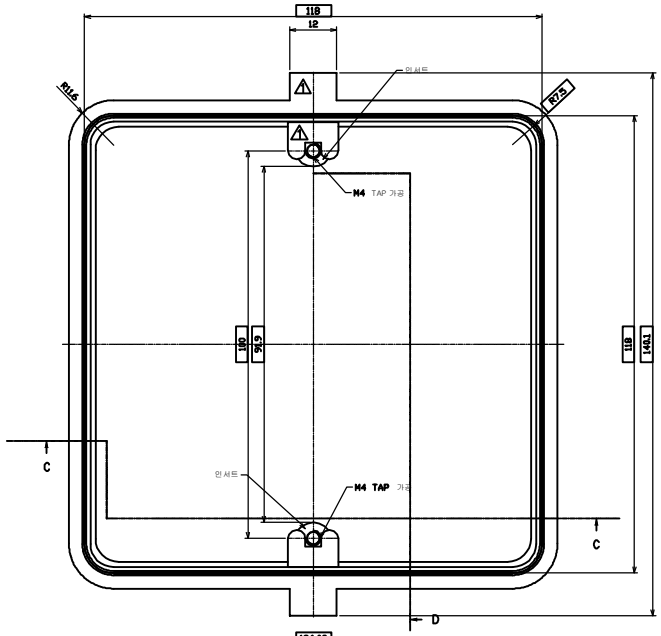

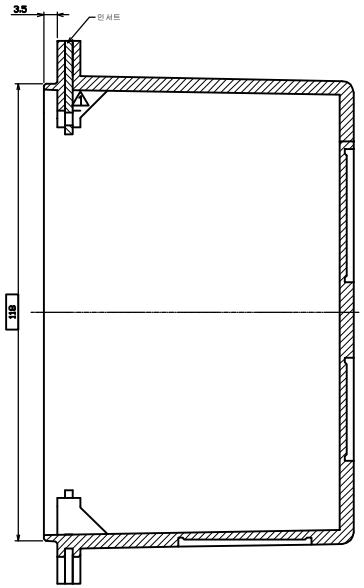

SECTION D—D

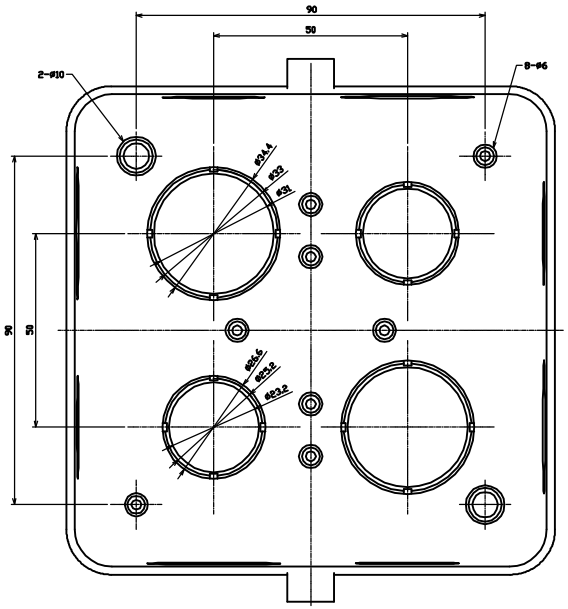

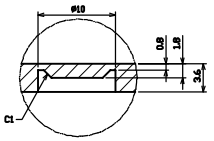

DETAIL—"B" S=2/1

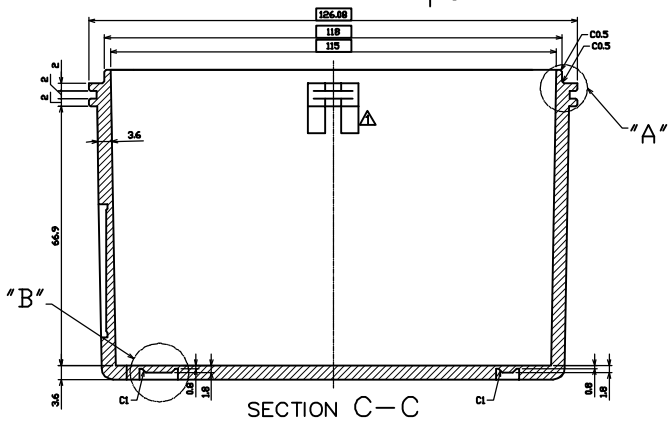

SECTION C—C

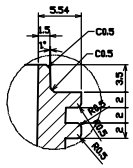

DETAIL—"A" S=2/1

NOTE
1.일반공차는 A등급에 준할것.
2.대칭부 치수편차는 0.1이내일것.
2.지시하지 않은 R은0.3으로 할것.
4.Parting Ling에 바리가 없을것.

No	REV DATE	REV SUBSTANCE	DSND BY	CHKD BY	APPD BYE
3					
2					
1	11.12.05	나사 체결부 강도보강			

SCALE 1.5/1	PRO- 3 rd		TITLE	FLOOR 콘센트
DATE 2011.03.21	UNIT mm			매입BOX
DSND. BY	CHKD. BY	APPD. BY	Rated(A.V)	-
			Part No.	PDU00001ABK
	파나소닉전공신동아(주)			